POZNÁMKA:
PRVKY T/05 - T/10, OZNAČENÉ V PROJEKTOVÉ DOKUMENTACI, JSOU SOUČÁSTÍ SAMOSTATNÉ DODÁVKY. JEJICH ZOBRAZENÍ JE POUZE Z DŮVODU PŘEHLEDU CELKOVÉHO ŘEŠENÍ.

INVESTOR:	Masarykova univerzita, se sídlem Žerotínovo náměstí 617/9, 601 77 Brno	!POParch
MÍSTO:	Pedagogická fakulta MU, se sídlem Poříčí 623/7, 639 00 Brno	
STUPEŇ:	DOKUMENTACE PRO PROVEDENÍ STAVBY	POParch s.r.o., Volfova 8, 612 00 Brno | IČ 04593103
ODDÍL:	D.1.1 - ARCHITEKTONICKO-STAVEBNÍ ŘEŠENÍ	SO.01 - STAVEBNÍ ÚPRAVY UČEBEN 13 A 14

AKCE:

STAVEBNÍ ÚPRAVY UČEBEN 13 A 14 CENTRA ZPROSTŘEDKOVÁNÍ UMĚNÍ PDF MU

ODPOVĚDNÝ PROJEKTANT:	Ing. arch. Marika Pajgrtová	HLAVNÍ INŽENÝR PROJEKTU:	Ing. arch. Jan Podešva		
VYPRACOVAL:	Ing. arch. Jan Podešva				
OBSAH VÝKRESU:	FORMÁT: A4	ČÍSLO ZAKÁZKY: 2305	Č. VÝKR.	SADA:	
VÝPIS TRUHLÁŘSKÝCH VÝROBKŮ	DATUM: 04/2023	MĚŘÍTKO: 1:50	**D.1.1.B-08**		

OBECNÉ POŽADAVKY

- **PŘED ZAHÁJENÍM VÝROBY JE TŘEBA OVĚŘIT PŘESNÉ ROZMĚRY NA STAVBĚ !**
- **PŘED ZAHÁJENÍM VÝROBY ODSOUHLASÍ VÝROBNÍ DOKUMENTACI ARCHITEKT !**
- **VEŠKERÉ NEJASNOSTI KONZULTUJTE S PROJEKTANTEM !**
- **POUŽITÉ MATERIÁLY, VÝROBKY, BAREVNÉ ŘEŠENÍ A TECHNICKÉ ŘEŠENÍ (DETAILY) BUDOU PŘED REALIZACÍ ODSOUHLASENY ARCHITEKTEM A INVESTOREM NA ZÁKLADĚ VZORKŮ, FOTOGRAFIÍ, SKIC NEBO VÝROBNÍ DOKUMENTACE!**
- VEŠKERÉ VÝROBKY BUDOU DODÁNY VČETNĚ KOTVÍCÍHO A SPOJOVACÍHO MATERIÁLU
- SMĚR OTEVÍRÁNÍ JEDNOTLIVÝCH DVEŘNÍCH KŘÍDEL - VIZ PŮDORYSY
- KLIKY NOVÝCH DVEŘÍ BUDOU OSAZENY DO VÝŠKY 1000 MM NAD PODLAHU
- U DVEŘÍ, KDE BY HROZILO POŠKOZENÍ STĚNY OTEVŘENÝM KŘÍDLEM, BUDE OSAZENA ZARÁŽKA DVEŘNÍHO KŘÍDLA, KOTVENÁ DO PODLAHY
- ROZETY BUDOU CELOKOVOVÉ S VRATNOU PRUŽINOU, PROŠROUBOVANÉ SKRZ KŘÍDLO

KOVÁNÍ HISTORICKÝCH DVEŘÍ

STÁVAJÍCÍ DVEŘE DO UČEBEN

- TVAR KOVÁNÍ BUDE RESPEKTOVAT VYOBRAZENÍ
- BAREVNOST: MATNÝ ZLATAVÝ NEBO BRONZOVÝ POVRCH
- KOTVÍCÍ ŠROUBY VE STEJNÉM ODSTÍNU JAKO KOVÁNÍ; S PLOCHOU DRÁŽKOU, ZÁPUSTNÝ (NE KŘÍŽOVÝ)
- NÁROK NA VYSOKOU KVALITU PROVEDENÍ KOVÁNÍ A MATERIÁL

DVEŘNÍ ZARÁŽKA

OZN.	SCHEMA	POPIS

T 01

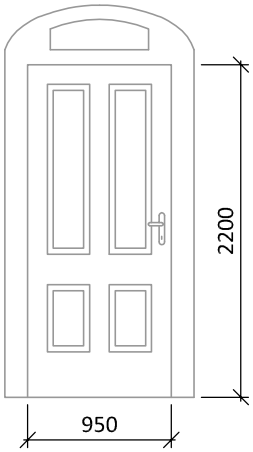

RENOVACE STÁVAJÍCÍCH KAZETOVÝCH DVEŘÍ V OBKLADOVÉ ZÁRUBNI JEDNOKŘÍDLÉ DVEŘE - OTOČNÉ, PLNÉ

ROZMĚR: **DVEŘE - 950/2200 MM**

- RENOVACE JEDNOŘÍDLÝCH DŘEVĚNÝCH MASIVNÍCH KAZETOVÝCH DVEŘÍ, ZÁRUBNĚ A DEŠTĚNÍ
- ODSTRANĚNÍ NÁTĚRU Z DŘEVĚNÝCH A KOVOVÝCH ČÁSTÍ
- PŘETMELENÍ A PŘEBROUŠENÍ POŠKOZENÝCH LOKALIT
- NOVÝ NÁTĚR, RAL 9001 (KRÉMOVÁ BÍLÁ), POLOMAT
- VÝMĚNA DVEŘNÍCH ZÁVĚSŮ
- MASIVNÍ DUBOVÝ PRÁH
- NOVÉ KOVÁNÍ ŠTÍTKOVÉ DLE VYOBRAZENÍ (OBECNÉ POŽADAVKY): KOULE - KLIKA
- CYLINDRICKÝ ZÁMEK V SYSTÉMU GENERÁLNÍHO KLÍČE
- ZACHOVAT PŘÍSTUP KARTOVOU ČTEČKOU, ELEKTROMAGNETICKÝ ZÁMEK
- POŽADAVEK NA ZVUKOVOU NEPRŮZVUČNOST: 32dB

4.013	4.014	4.015		CELKEM
1P	-	-		**1P**

T 02

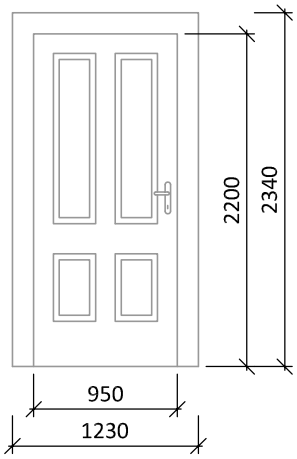

RENOVACE STÁVAJÍCÍCH KAZETOVÝCH DVEŘÍ V OBKLADOVÉ ZÁRUBNI JEDNOKŘÍDLÉ DVEŘE - OTOČNÉ, PLNÉ

ROZMĚR: **DVEŘE - 950/2200 MM, OTVOR 1230/2340 MM**

- RENOVACE JEDNOŘÍDLÝCH DŘEVĚNÝCH MASIVNÍCH KAZETOVÝCH DVEŘÍ, ZÁRUBNĚ A DEŠTĚNÍ
- ODSTRANĚNÍ NÁTĚRU Z DŘEVĚNÝCH A KOVOVÝCH ČÁSTÍ
- PŘETMELENÍ A PŘEBROUŠENÍ POŠKOZENÝCH LOKALIT
- NOVÝ NÁTĚR, RAL 9001 (KRÉMOVÁ BÍLÁ), POLOMAT
- VÝMĚNA DVEŘNÍCH ZÁVĚSŮ
- MASIVNÍ DUBOVÝ PRÁH
- NOVÉ KOVÁNÍ ŠTÍTKOVÉ DLE VYOBRAZENÍ (OBECNÉ POŽADAVKY): KOULE - KLIKA
- CYLINDRICKÝ ZÁMEK V SYSTÉMU GENERÁLNÍHO KLÍČE V MIN. BEZP. TŘ. 3
- ZACHOVAT PŘÍSTUP KARTOVOU ČTEČKOU, ELEKTROMAGNETICKÝ ZÁMEK
- POŽADAVEK NA ZVUKOVOU NEPRŮZVUČNOST: 32dB

4.013	4.014	4.015		CELKEM
-	1P	-		**1P**

OZN.	SCHEMA	POPIS

T
03

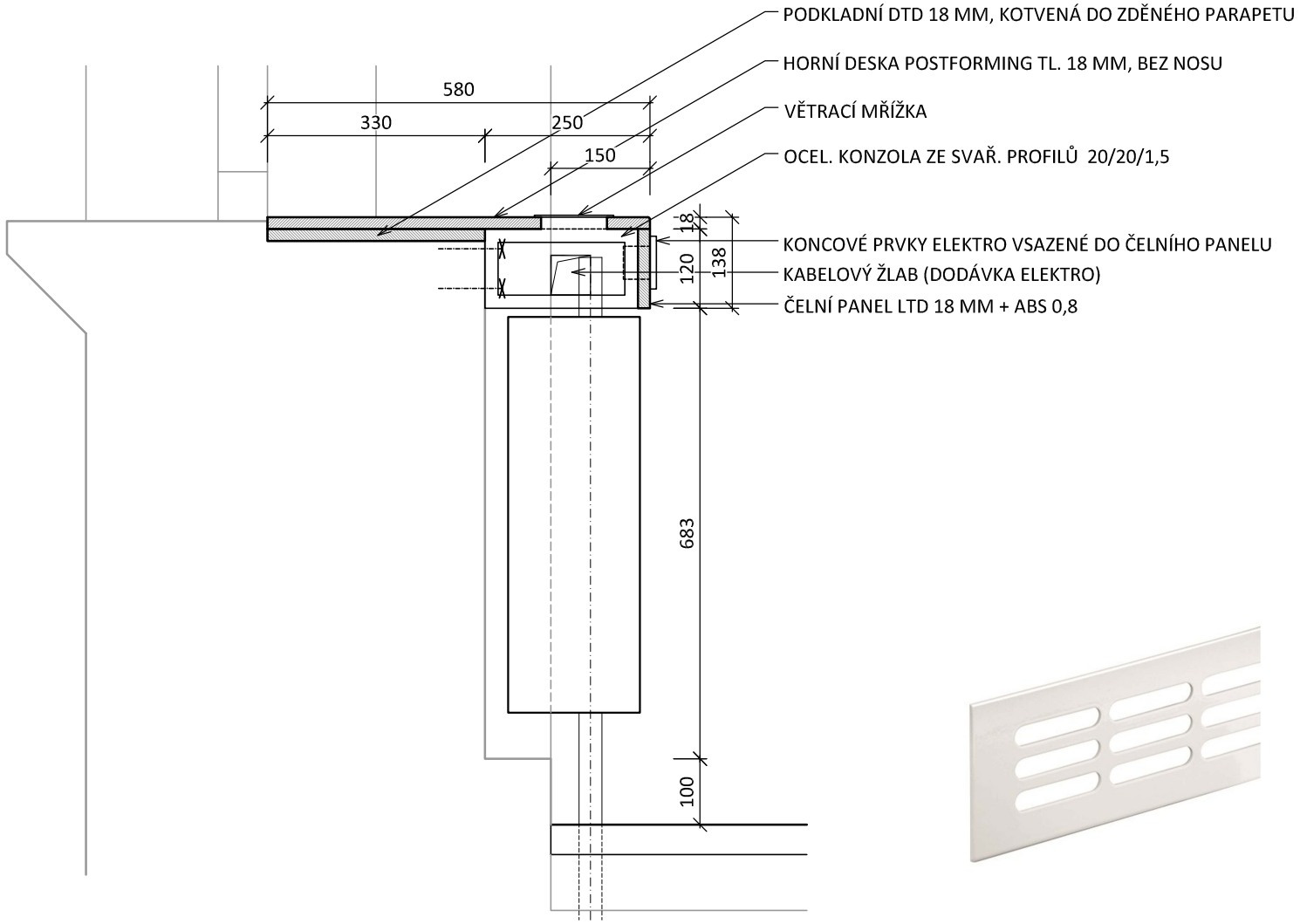

ŘEZ V MÍSTĚ OKNA, 1:10

VĚTRACÍ MŘÍŽKA

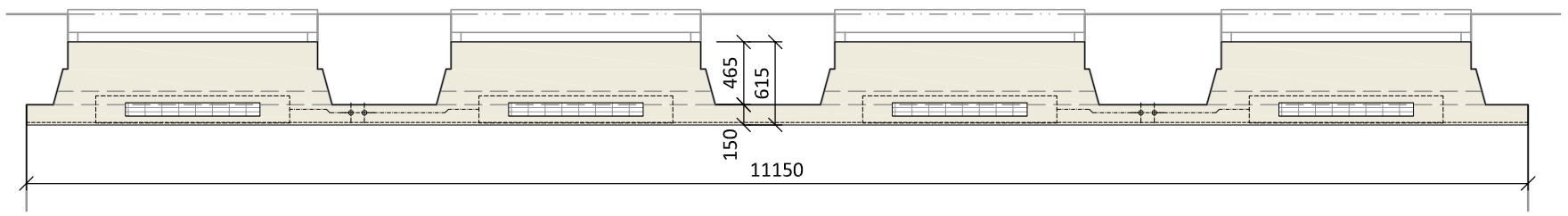

PŮDORYS, 1:50

NOVÁ PARAPETNÍ DESKA

ROZMĚR: **CELK. DÉLKA 11150 MM**

POPIS:
- PARAPETNÍ DESKA S VYSOKÝM ČELEM
- HORNÍ POSTFORMINGOVÁ DESKA TL. 18 MM BEZ NOSU A S MINIMÁLNÍM RADIUSEM JE PROKOLÍKOVÁNA A SLEPENA S ČELNÍ DESKOU Z LTD 18 MM S ABS HRANOU 0,8 MM
- PARAPET BUDE LEPEN NA PODKLADNÍ, MECHANICKY KOTVENOU DTD 18 MM A PODLOŽEN OCELOVÝMI KONZLAMI KOTVENÝMI DO STĚNY
- OCEL. KONZOLY ZE SVAŘ. PROFILŮ 20/20/1,5 MM
- KONZOLY MUSÍ TVOŘIT OPĚRNÝ BOD I PRO ČELNÍ DESKU!
- V MÍSTĚ NAD OTOPNÝMI TĚLESY BUDE DO PARAPETU VSAZENA VĚTRACÍ MŘÍŽKA 100/1000 MM
- DO ČELNÍ DESKY BUDOU MONTOVÁNY KONCOVÉ PRVKY ELEKTRO A SLABOPROUD (NEJSOU DODÁVKOU TOHOTO PRVKY) - NUTNÁ KOORDINACE!
- POD PARAPETEM BUDE PROBÍHAT KABELOVÝ ŽLAB (DODÁVKA ELEKTRO) - NUTNÁ KOORDINACE

POVRCHOVÁ ÚPRAVA:
- PARAPETNÍ DESKY V BÍLÉM ODSTÍNU
- KONZOLY NÁSTŘIK V BÍLÉ BARVĚ
- VĚTRACÍ MŘÍŽKA MATERIÁL HLINÍK, BARVA BÍLÁ

POZNÁMKA:
- BUDE ZPRACOVÁNA VÝROBNÍ DOKUMENTACE A BUDE PŘEDLOŽENA ARCHITEKTOVI KE SCHVÁLENÍ

4.013	4.014	4.015		CELKEM
1	-	-		**1**

OZN.	SCHEMA	POPIS

T
04

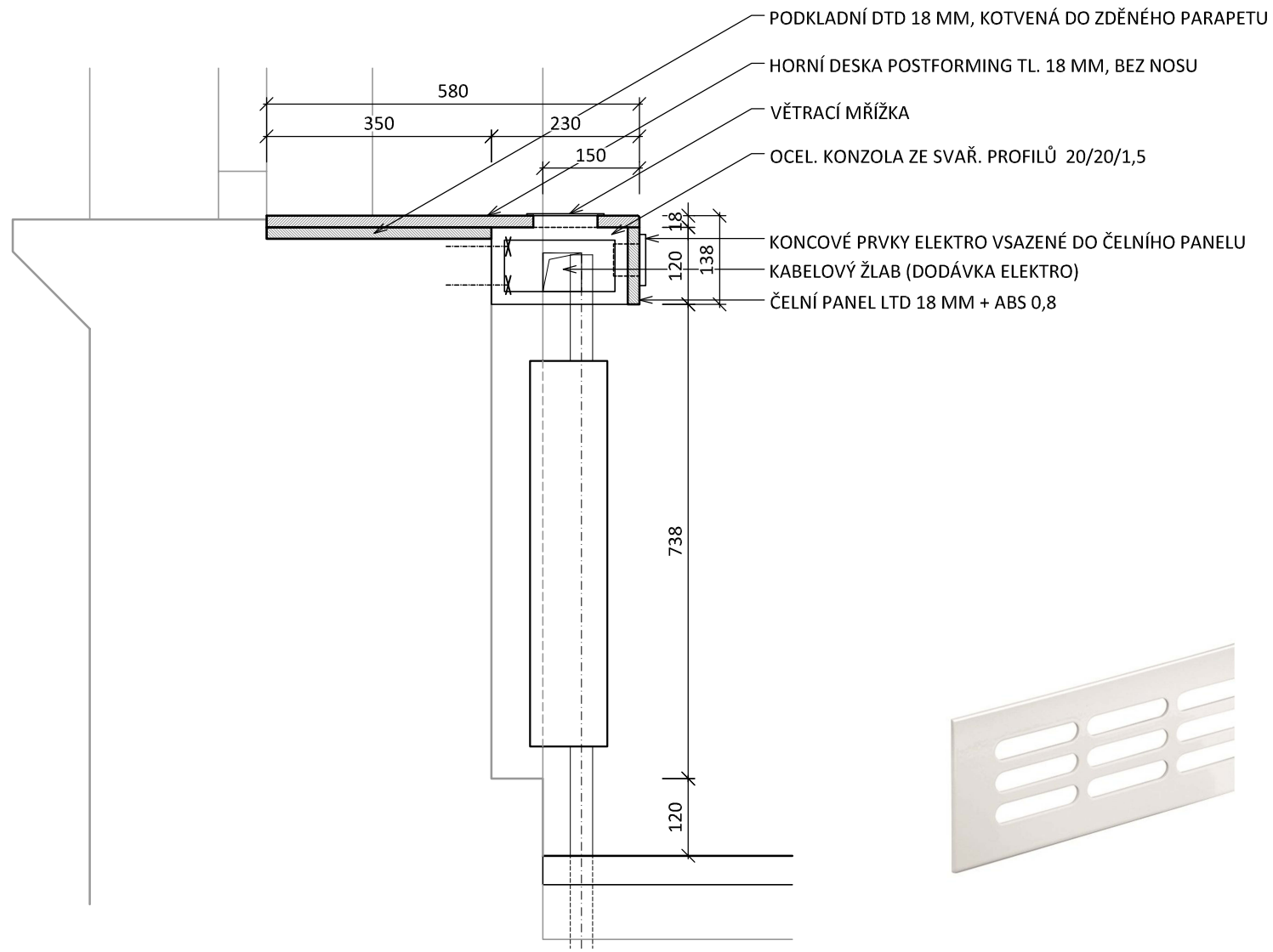

ŘEZ V MÍSTĚ OKNA, 1:10

VĚTRACÍ MŘÍŽKA

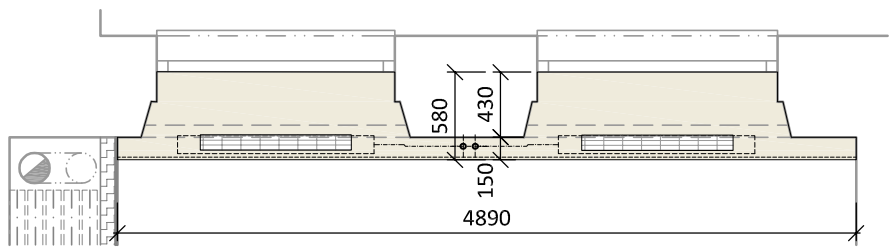

PŮDORYS, 1:50

NOVÁ PARAPETNÍ DESKA

ROZMĚR: **CELK. DÉLKA 4890 MM**

POPIS:
- PARAPETNÍ DESKA S VYSOKÝM ČELEM
- HORNÍ POSTFORMINGOVÁ DESKA TL. 18 MM BEZ NOSU A S MINIMÁLNÍM RADIUSEM JE PROKOLÍKOVÁNA A SLEPENA S ČELNÍ DESKOU Z LTD 18 MM S ABS HRANOU 0,8 MM
- PARAPET BUDE LEPEN NA PODKLADNÍ, MECHANICKY KOTVENOU DTD 18 MM A PODLOŽEN OCELOVÝMI KONZLAMI KOTVENÝMI DO STĚNY
- OCEL. KONZOLY ZE SVAŘ. PROFILŮ 20/20/1,5 MM
- KONZOLY MUSÍ TVOŘIT OPĚRNÝ BOD I PRO ČELNÍ DESKU!
- V MÍSTĚ NAD OTOPNÝMI TĚLESY BUDE DO PARAPETU VSAZENA VĚTRACÍ MŘÍŽKA 100/1000 MM
- DO ČELNÍ DESKY BUDOU MONTOVÁNY KONCOVÉ PRVKY ELEKTRO A SLABOPROUD (NEJSOU DODÁVKOU TOHOTO PRVKY) - NUTNÁ KOORDINACE!
- POD PARAPETEM BUDE PROBÍHAT KABELOVÝ ŽLAB (DODÁVKA ELEKTRO) - NUTNÁ KOORDINACE

POVRCHOVÁ ÚPRAVA:
- PARAPETNÍ DESKY V BÍLÉM ODSTÍNU
- KONZOLY NÁSTŘIK V BÍLÉ BARVĚ
- VĚTRACÍ MŘÍŽKA MATERIÁL HLINÍK, BARVA BÍLÁ

POZNÁMKA:
- BUDE ZPRACOVÁNA VÝROBNÍ DOKUMENTACE A BUDE PŘEDLOŽENA ARCHITEKTOVI KE SCHVÁLENÍ

4.013	4.014	4.015		CELKEM
-	1	-		**1**